PSD SECURITY

Tecnología que asegura
tu confianza

DL-34F26B

Cámara análogica mini eyeball 4MP

La cámara analógica HD de la serie P adopta un ISP avanzado 4 en 1 y un sensor de imagen de 1/3 pulgadas, presentado por los excelentes detalles de imagen con un amplio campo de visión, diseño compacto con una base de instalación única de 1 tecla. Ofrece la función UTC incorporada para cambiar la salida de señal entre las 4 tecnologías más populares.

Transmisión a Larga Distancia: Alimentado por la tecnología líder HD Videoloss, admite transmisión de hasta 500m/800m sobre cables coaxiales RG59/RG6 por separado.

Smart IR: La serie P está diseñada con una función IR inteligente para evitar la sobreexposición del LED IR cuando el objeto o las personas se acercan a la cámara en la noche, asegurando que la intensidad de la luz cambie proporcionalmente con la distancia entre la cámara y los objetos.

Tecnología Avanzada 4 en 1: La serie P está equipada con un conjunto de chips UTC incorporado que podría admitir el ajuste de salida de señal analógica HD, como AHD/TVI/CVI/CVBS. Es la solución ideal para que el verdadero plug-n-play funcione con cualquier marca de HD DVR analógico.

Protección: Admite tolerancia de voltaje de entrada de ± 30%, puede funcionar de manera segura en condiciones de energía extremadamente inestable. Con un rango de temperatura de trabajo de -30 ° C a +60 ° C, funciona bien en una variedad de ambientes exteriores hostiles.

Funciones Principales

- Sensor 1/3” 4MP
- Salida de video AHD / TVI / CVI / CVBS
- Rango efectivo IR 10 ~ 20m
- Lente de alta calidad 2.8/3.6mm opcional

Características

Cámara Mini Eyeball | 4MP | 2D DNR

Ficha técnica

Parámetros técnicos

Cámara

Modelo	DL-34F26B
Sensor de Imagen	1/3” 4MP
Sistema de Escaneo	Progresivo
Mínimo de iluminación	Color: 0.01Lux@(F1.2, AGC ON), 0 Lux with IR B/W: 0.001Lux@(F1.2, AGC ON), 0 Lux with IR

Pixeles efectivos	2560 x 1440
Radio S/N	Más de 52 dB
Distancia IR	20~30m
Número de LEDs IR	4

Lente

Lente	2.8~12mm Motorizado
Apertura	F2.0

Profundidad Focal	37°~96°

Video

Salida de Vídeo	AHD / TVI / CVI / CVBS
Resolución	25/30fps@1080P
Menú OSD	Sí
BLC	Sí
WDR	DWDR

AGC	Sí
Día / Noche	Auto(ICR)/Manual
Balance de Blancos	Sí
Reducción de Ruido	2D DNR

General

Temperatura	-30°C ~ +60°C
Humedad	10% ~ 90%
Alimentación	DC12V±10%
Consumo	< 3.2W (IR cut off)

Protección	IP67
Dimensiones	Φ 133.1 x 104.0 mm
Peso	Neto: 0.5kg | Bruto: 0.7kg

Dimensiones

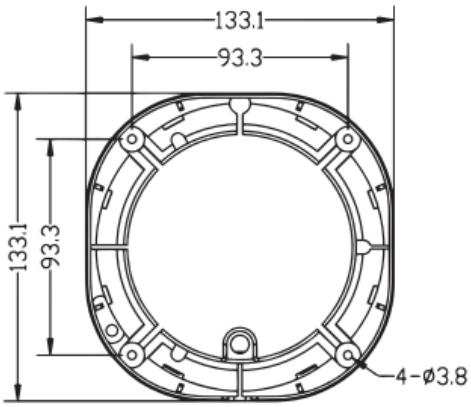

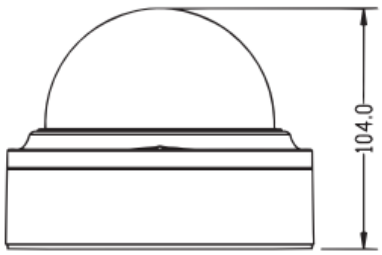

Carretera de Fuencarral 44. Edificio 1. Planta B. Oficina 1.
28108 Alcobendas, Madrid.
913 207 758
comercial@psdsecurity.com